STJ201011
空调系统室外温度传感器

特点

- 互换性
- 高稳定性和可靠性
- 快速响应
- 使用温度范围-40℃to+100℃

应用领域

- 温度感应、控制和补偿
- 紧公差仪器
- 组装在设备中可有各种应用
- 一般仪器仪表的应用

产品概述

该传感器精度高，其芯片温度阻值特性曲线为客户的测量系统设备而定制。芯片和导线焊接在一起并使用特殊的绝缘方式和树脂进行保护和填充密封。

传感器P/N：TAS6020105

产品技术参数

参数	符号	实验条件	实验标准	最小	标准	最大	单位
标称电阻值	R_{25}	*恒温 25±0.05°C*	GB/T6663.1-2.2	2.0295	2.05	2.0705	KΩ
50°C电阻值	R_{50}	*恒温 50±0.05°C*	GB/T6663.1-2.2	-	0.8222	-	KΩ
材料系数（β值）	$\beta_{25/50}$		GB/T6663.1-2.2	3514.5	3550	3585.5	K
耗散系数	δ	*静止空气中*	GB/T6663.1-4.10	1.5	-	-	mW/℃
热时间常数	τ	*静止空气中*	GB/T6663.1-4.11	-	-	5	S
额定功率	P_N	*在工作温度内*	GB/T6663.1-2.2	-	-	50	mW
工作温度	T_A	*+25°C静止空气中*	GB/T6663.1-4.22	-40	-	100	℃

外形尺寸（mm）

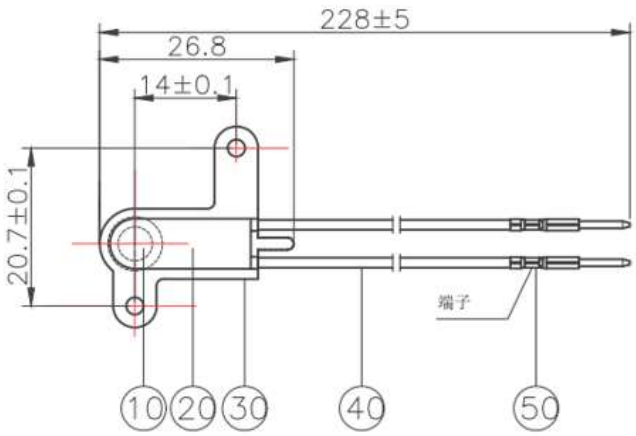

零壹智控 INTELLIGENT

零壹智能控制技术（深圳）有限公司
www.linkwon.com.cn
Email：sales1@bill-well.com
深圳市 南山区 南光路17号 现代城华庭 4栋25A
Tel：0755-26647945 / 18923898109 Fax：075-26419680